EM-GAZ s.c. 02-428 Warszawa ul.Promienista 8
tel/fax 863-74-78,tel 863-80-59
model 2012 WWW.EMGAZ.PL

ISO 9001

STACJA REDUKCYJNA GAZU

Numer katalogowy 12BX

typu: **R2-250/1/CSB404-GX**

Qmax =270 [Nm3/h], Pmax= 30[kPa]

Stacja redukcyjna gazu. Na wejściu pojedyńczy filtr. Reduktor jednostopniowy. Trzy manometry. Zawór upustowy. Na wyjściu zawór z głowicą zamykającą DN100/MAG-3.

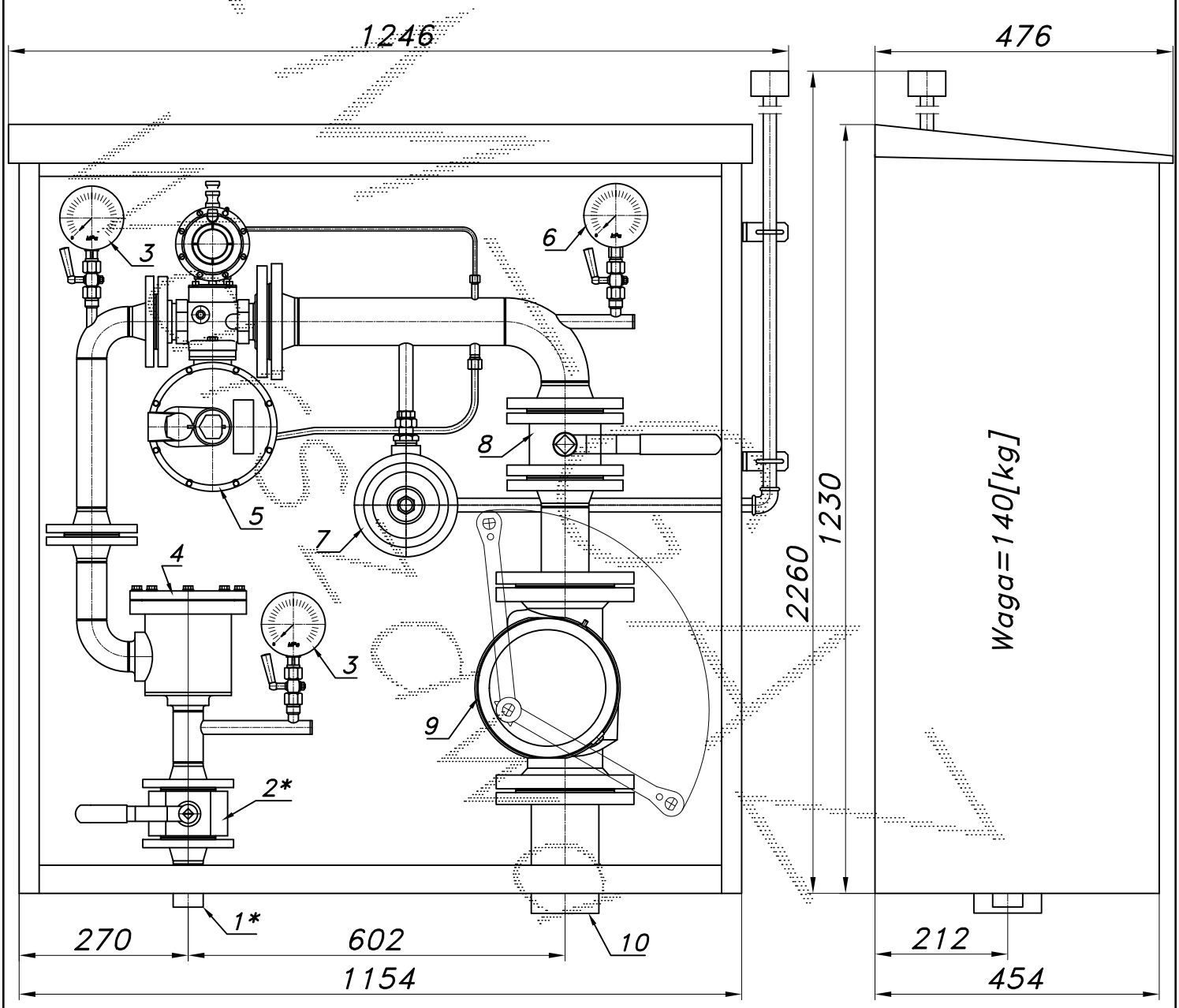

-077-

Obudowa metalowa. Rama nośna ze stalowych profili prostokątnych. Blachy osłonowe aluminiowe lub stalowe fosforanowane, malowane lakierem proszkowym (kolor z katalogu RAL) nitowane do ramy. Na życzenie stalowy stojak nośny zamiast fundamentu i uchwyty do dźwigu.

EM-GAZ s.c. 02-428 Warszawa ul.Promienista 8
tel/fax 863-74-78,tel 863-80-59
WWW.EMGAZ.PL

model 2012

ISO 9001

Numer katalogowy 12BX

STACJA REDUKCYJNA GAZU

typu: **R2-250/1/CSB404-GX**

Schemat technologiczny

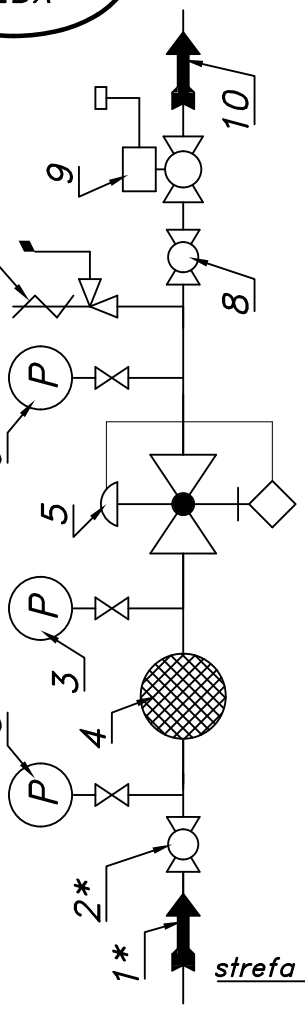

01.* Rura wejściowa DN32 (DN40) przyłącze
02.* Zawór kulowy blokowy DN32 przyłącze
03. Manometr 0.6 [MPa] z kurkiem
04. Filtr gazu FGA-40/K1
05. Reduktor gazu CSB-404
06. Manometr niskiego ciśnienia z kurkiem
07. Zawór upustowy V50 (V51)
08. Zawór kulowy kołnierzowy DN65
09. Zawór z głowicą zamykającą DN50/MAG-3
10. Rura wyjściowa DN100 (DN125, DN150)

Charakterystyka reduktora CSB-404 DN40

Pwe [bar] \ Pwy [kPa]	2.0	3.0	5.0	7.5	10	15	30
0.5	151	147	98	120	137	143	114
1.0	208	210	148	203	222	223	208
2.0	350	342	290	360	373	311	363
4.0	402	400	470	491	646	528	676

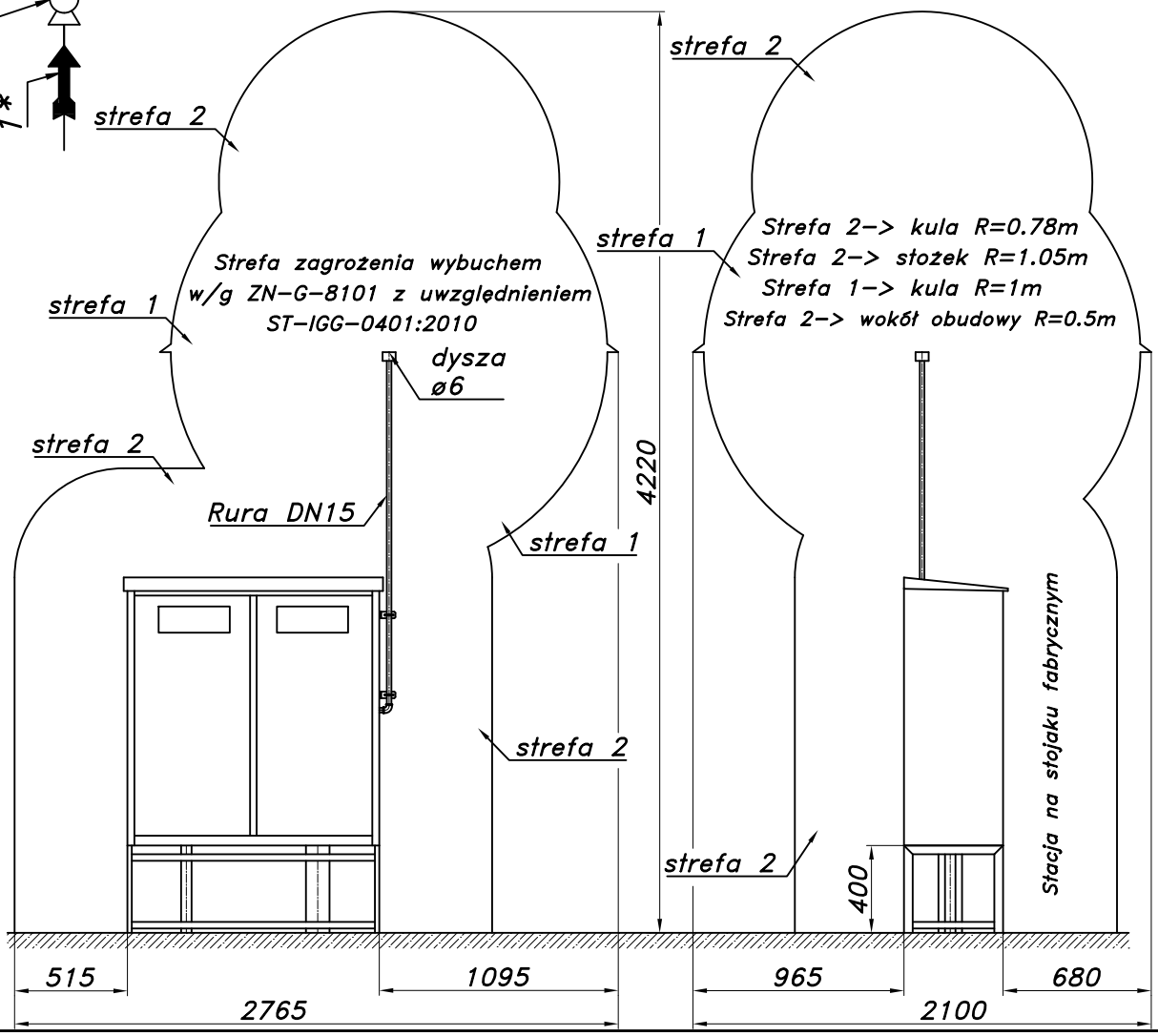

-078-