EM-GAZ s.c. 02-428 Warszawa ul.Promienista 8
tel/fax 863-74-78,tel 863-80-59
model 2012 WWW.EMGAZ.PL

ISO 9001

PUNKT REDUKCYJNO-POMIAROWY GAZU Z GAZOMIERZEM MIECHOWYM

Numer katalogowy M-19B1

typu: **PR2/O-50/MIX-2xG6/GX-1**

Qmax =50 [Nm3/h]. Pmax=2.5 [kPa]

Filtr z obejściem, dwa monometry. Przed gazomierzami nieopomiarowane odejście. Za obydwoma gazomierzami zawory z głowicą zamykającą DN50/MAG-3.

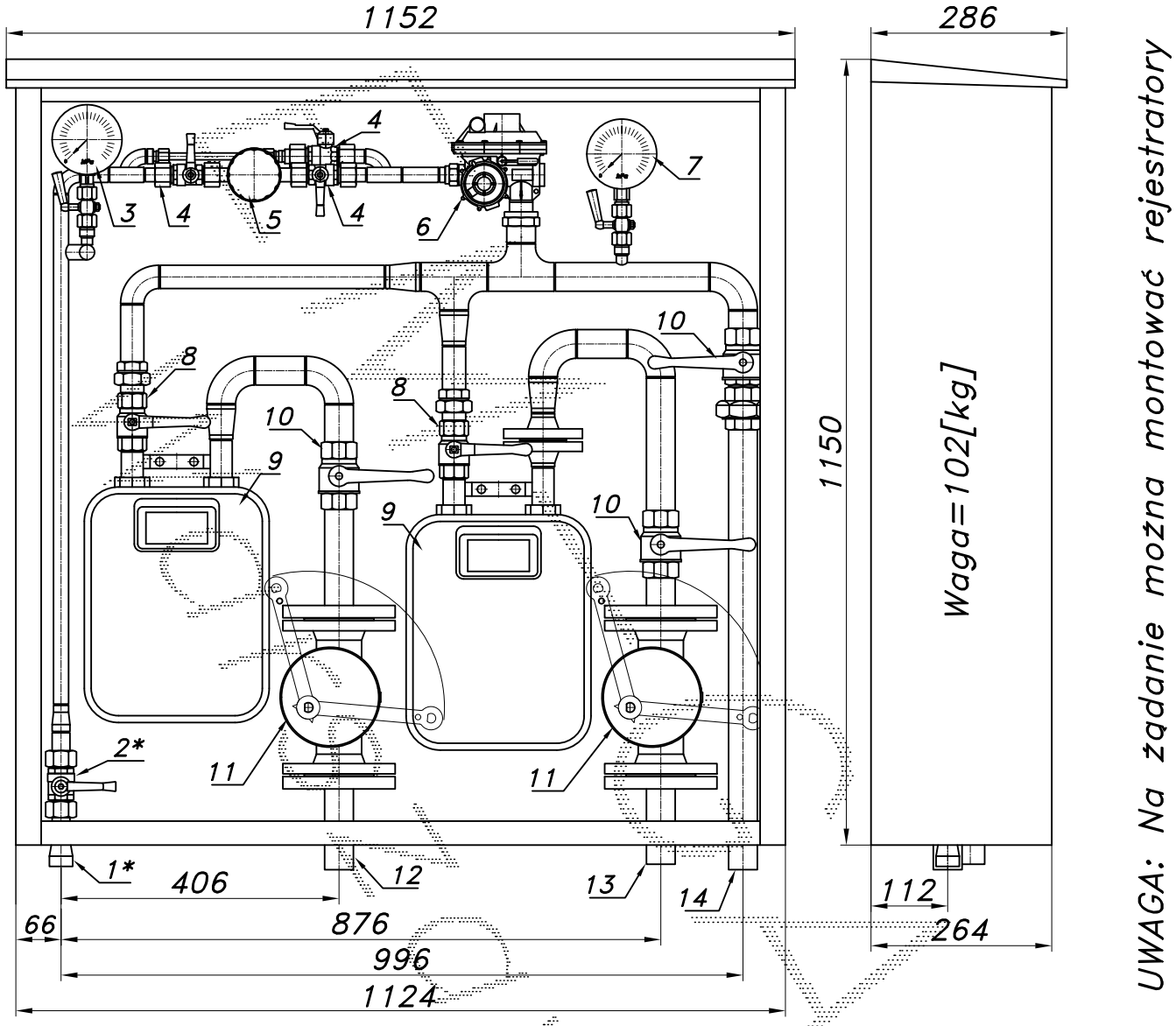

01*. Rura wejściowa DN20 (DN25) przyłącze
02*. Zawór kulowy sferyczny ø20 przyłącze
03. Manometr 0.6 [MPa] z kurkiem
04. Zawór kulowu sferyczny ø15
05. Filtr gazu FGB-15/P
06. Reduktor gazu MIX-50/G
07. Manometr 6 [kPa] z kurkiem
08. Zawór kulowy gwintowany DN25
09. Gazomierz miechowy G6 (G4)
10. Zawór kulowy gwintowany DN32
11. Zawór z głowicą zamykającą DN50/MAG3
12. Rura wyjściowa I DN32 (DN40, DN50)
13. Rura wyjściowa II DN32 (DN40, DN50)
14. Rura wyjściowa III DN25 (DN32, DN40)

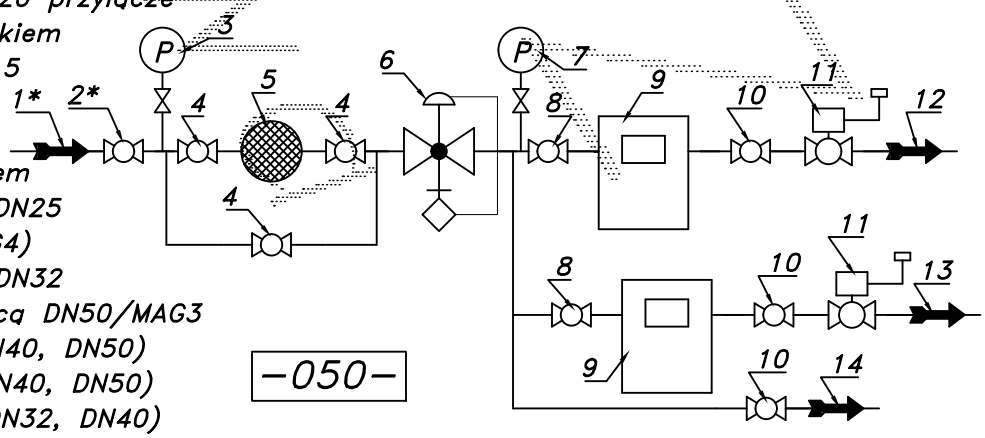

-050-

Obudowa metalowa. Rama nośna ze stalowych profili prostokątnych. Blachy osłonowe aluminiowe lub stalowe fosforanowane, malowane lakierem proszkowym (kolor z katalogu RAL) nitowane do ramy. Na życzenie stalowy stojak nośny zamiast fundamentu i uchwyty do dźwigu.