EM-GAZ s.c. 02-428 Warszawa ul.Promienista 8
tel/fax 863-74-78,tel 863-80-59
WWW.EMGAZ.PL

model 2014

ISO 9001

STACJA REDUKCYJNO-POMIAROWA GAZU Z GAZOMIERZEM MIECHOWYM G40

Numer katalogowy **M-92BX**

typu: **PR2/O-85/R70-G40MX-1**

Qmax =60+25 [Nm3/h], Pmax=2.5 [kPa]

Stacja redukcyjno-pomiarowa gazu z gazomierzem miechowym G40/DN100 L=720 METRIX i rejestratorem (z transmisją). Na wejściu filtr z obejściem. Przed gazomierzem odejście z reduktorem, manometrem i zaworem.

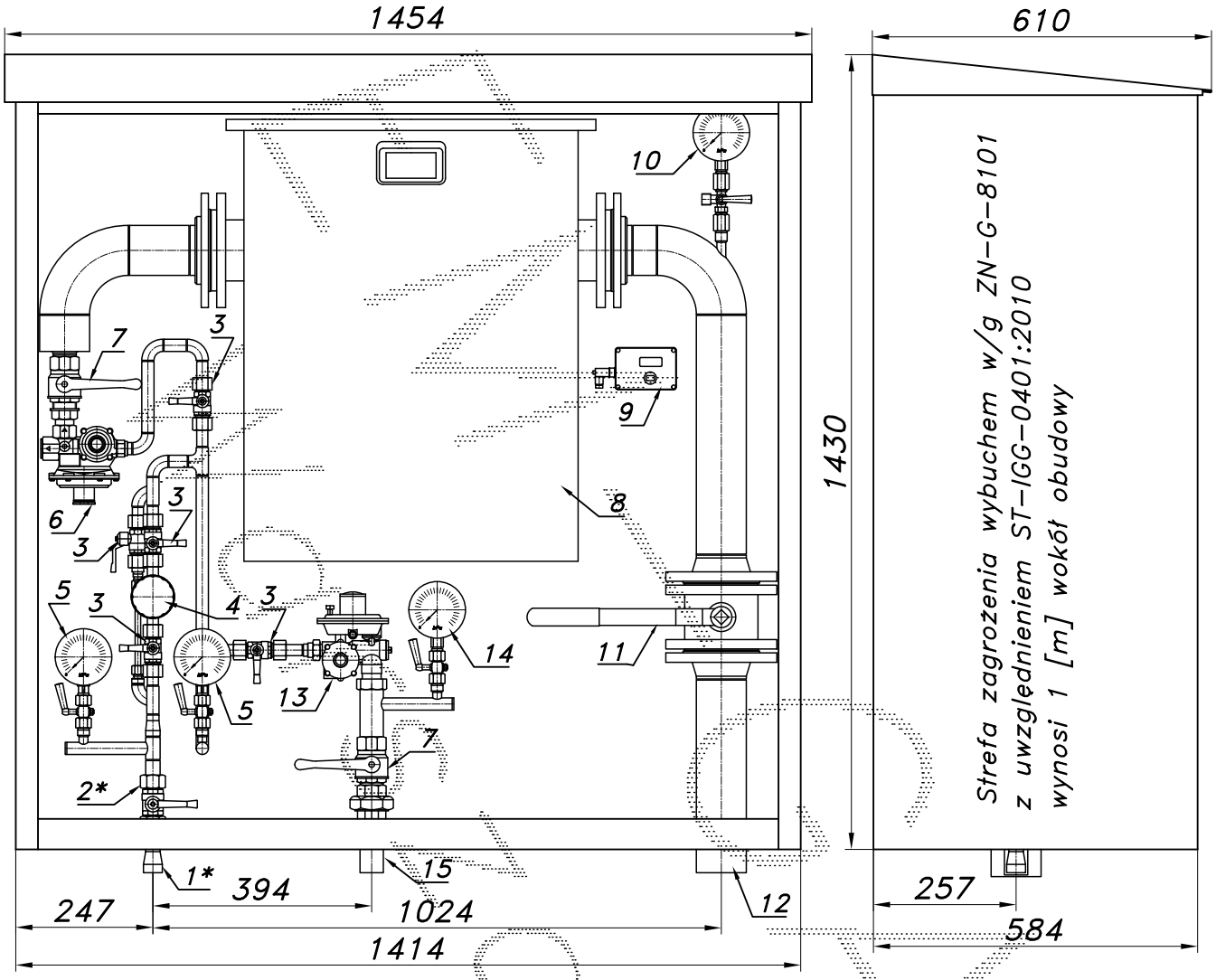

Waga=235[kg]

01*. Rura wejściowa DN25 (przyłącze)
02*. Zawór kulowy sferyczny ø20 (przyłącze)
03. Zawór kulowy sferyczny ø15
04. Filtr gazu FGB-15/P
05. Manometr 0.6 [MPa] z kurkiem
06. Reduktor gazu R-70
07. Zawór kulowy gwintowany DN32
08. Gazomierz miechowy G40/DN100 L=720
09. Rejestrator (rejestrator z transmisją)
10. Manometr 6 [kPa] z kurkiem trójdrogowym
11. Zawór kulowy kołnierzowy DN80
12. Rura wyjściowa I DN80 (DN65, DN100)
13. Reduktor gazu ARD-25
14. Manometr 6 [kPa] z kurkiem
15. Rura wyjściowa II DN32 (DN25, DN40)

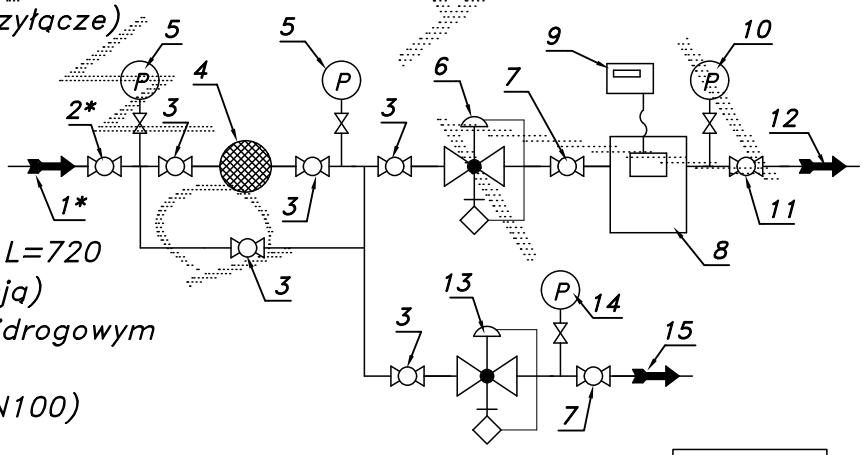

-038-

Obudowa metalowa. Rama nośna ze stalowych profili prostokątnych. Blachy osłonowe aluminiowe lub stalowe fosforanowane, malowane lakierem proszkowym (kolor z katalogu RAL) nitowane do ramy. Na życzenie stalowy stojak nośny zamiast fundamentu i uchwyty do dźwigu.