EM-GAZ s.c.
model 2009 WWW.EMGAZ.PL
02-428 Warszawa ul.Promienista 8
tel/fax 863-74-78,tel 863-80-59

ISO 9001

STACJA RED.-POM. GAZU Z GAZOMIERZEM ROTOROWYM

SR-400/3/ROT-B/GX+R70/G25/GX

Numer katalogowy N09-59

Min. zdolność pomiar. gazomierza rotorowego G65 Pz=300[kPa], To=15°[c]					
Zakresowość	1:50	1:80	1:100	1:130	1:160
Qmin. [Nm3/h]	7.5	4.7	3.8	2.9	2.3

Max zdolność pomiarowa gazom. rotorowego G65/100						
Pz [kPa]	100	150	200	250	300	350
Qmax [Nm3/h]	195	244	293	341	390	438

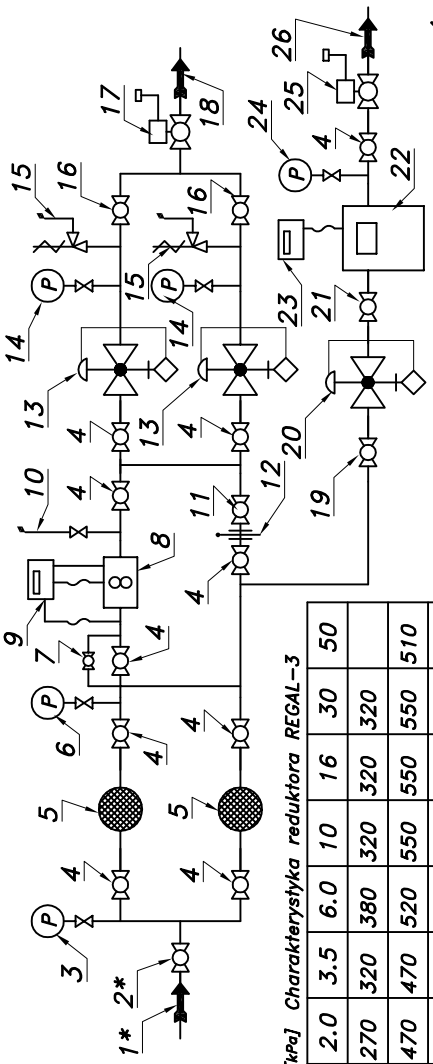

Charakterystyka reduktora REGAL-3									
Pwy [kPa] / Pwe [bar]	2.0	3.5	6.0	10	16	30	50		
0.5	270	320	380	320	320	320			
1.0	470	470	520	550	550	550	510		
2.0	800	800	950	950	950	1000	1000		
4.0	1400	1450	1550	1650	1650	1650	1750		
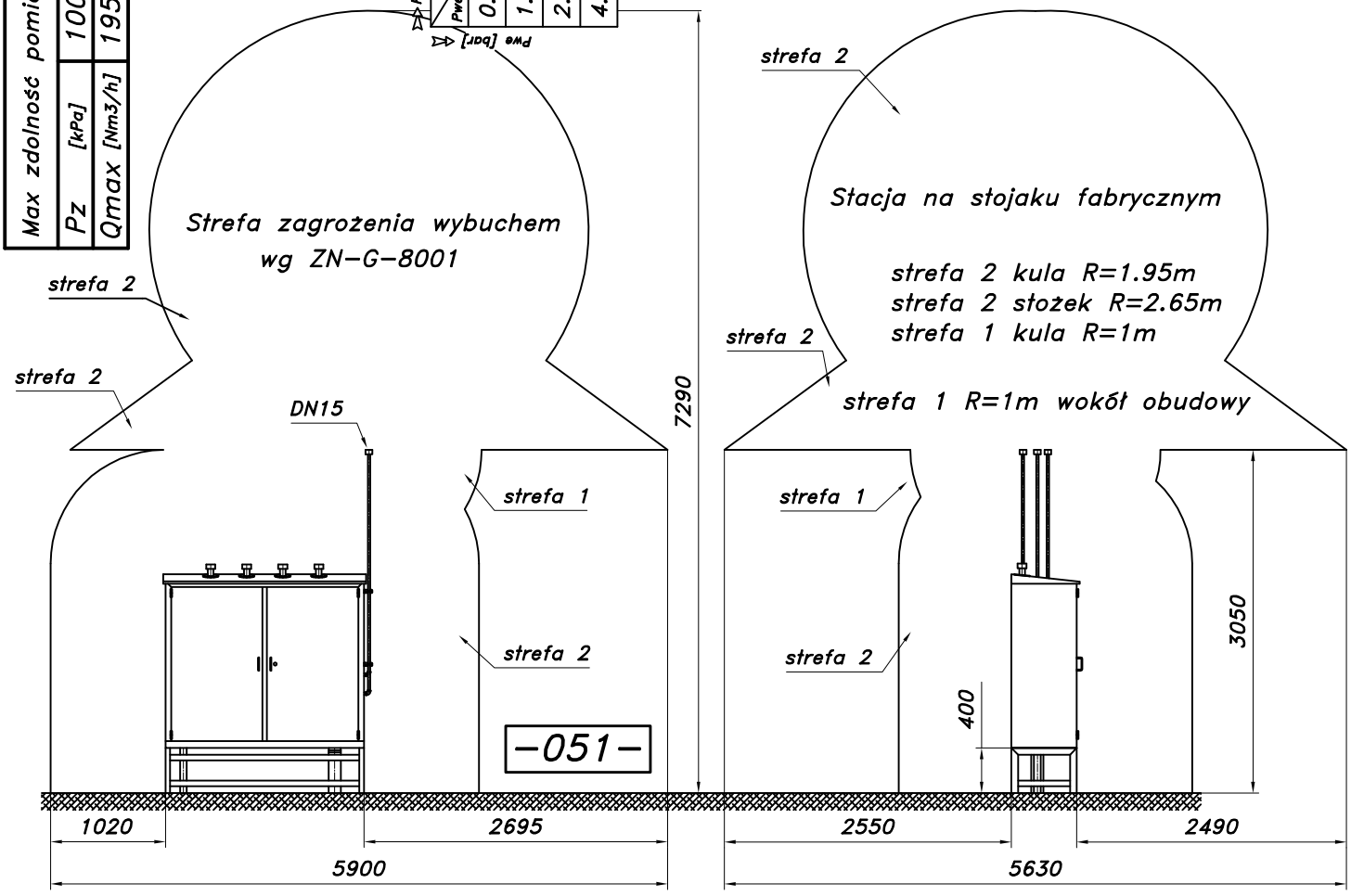
01*. Rura wejściowa DN50 (przyłącze)
02*. Zawór kulowy blokowy DN50 (przyłącze)
03. Manometr 0.6[MPa] z kurkiem
04. Zawór kulowy blokowy DN50
05. Filtr gazu FGA-50/K
06. Manometr 0.6 [MPa] z kurkiem trójdrogowym
07. Zespół napełniania
08. Gazomierz rotorowy G65/DN50
09. Korektor przepływu z zaworem trójdrogowym
10. Zespół odpowietrzania
11. Zawór kulowy kołnierzowy DN50
12. Zaślepka typu „okular"
13. Reduktor gazu REGAL-3
14. Manometr niskiego ciśnienia z kurkiem
15. Zawór upustowy V50 (V51)
16. Zawór kulowy kołnierzowy DN80
17. Zawór z głowicą zamykającą DN100/MAG-3
18. Rura wyjściowa DN125 (DN100, DN150)
19. Zawór kulowy sferyczny ø15
20. Reduktor gazu R-70
21. Zawór kulowy gwintowany DN32
22. Gazomierz miechowy G25 L=355
23. Rejestrator z transmisją
24. Manometr 6 [kPa] z kurkiem trójdrogowym
25. Zawór z głowicą zamykającą DN50/MAG-3
26. Rura wyjściowa II DN50 (DN65)