EM-GAZ s.c. 02-428 Warszawa ul.Promienista 8
tel/fax 863-74-78,tel 863-80-59
WWW.EMGAZ.PL

model 2010

ISO 9001

Numer katalogowy N10-46

# STACJA POMIAROWA GAZU Z GAZOMIERZEM ROTOROWYM I KOREKTOREM

## SMU1/2F-G40/ROT-B/GX

Schemat technologiczny

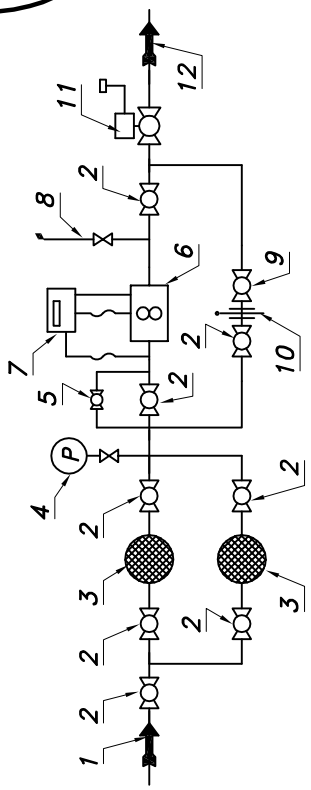


01. Rura wejściowa DN40
02. Zawór kulowy blokowy DN40
03. Filtr gazu FGA-40/K
04. Manometr 0.6 [MPa] z kurkiem trójdrog.
05. Zespół napełniania
06. Gazomierz rotorowy G40/DN50
07. Korektor przepływu z zaworem trójdrog.
08. Zespół odpowietrzania
09. Zawór kulowy kołnierzowy DN40
10. Zaślepka typu "okular"
11. Zawór z głowicą zamykającą DN40/MAG-3
12. Rura wyjściowa DN40 (DN50)

| Max. zdolność pomiarowa gazomierza rototowego G40/65 | | | | | | | |
|---|---|---|---|---|---|---|---|
| Pz [kPa] | 100 | 150 | 200 | 250 | 300 | 350 | 400 |
| Qmax. [Nm3/h] | 127 | 159 | 190 | 222 | 253 | 285 | 316 |

| Min. zdolność pomiar. gazom. rotor. G40 Pz=300[kPa], To=15°[c] | | | | | | | |
|---|---|---|---|---|---|---|---|
| Zakresowość | 1:20 | 1:30 | 1:50 | 1:80 | 1:100 | 1:130 | 1:160 |
| Qmin. [Nm3/h] | 12.2 | 8.1 | 4.9 | 3.1 | 2.4 | 1.9 | 1.5 |

Strefa zagrożenia wybuchem wg ZN-G-8001

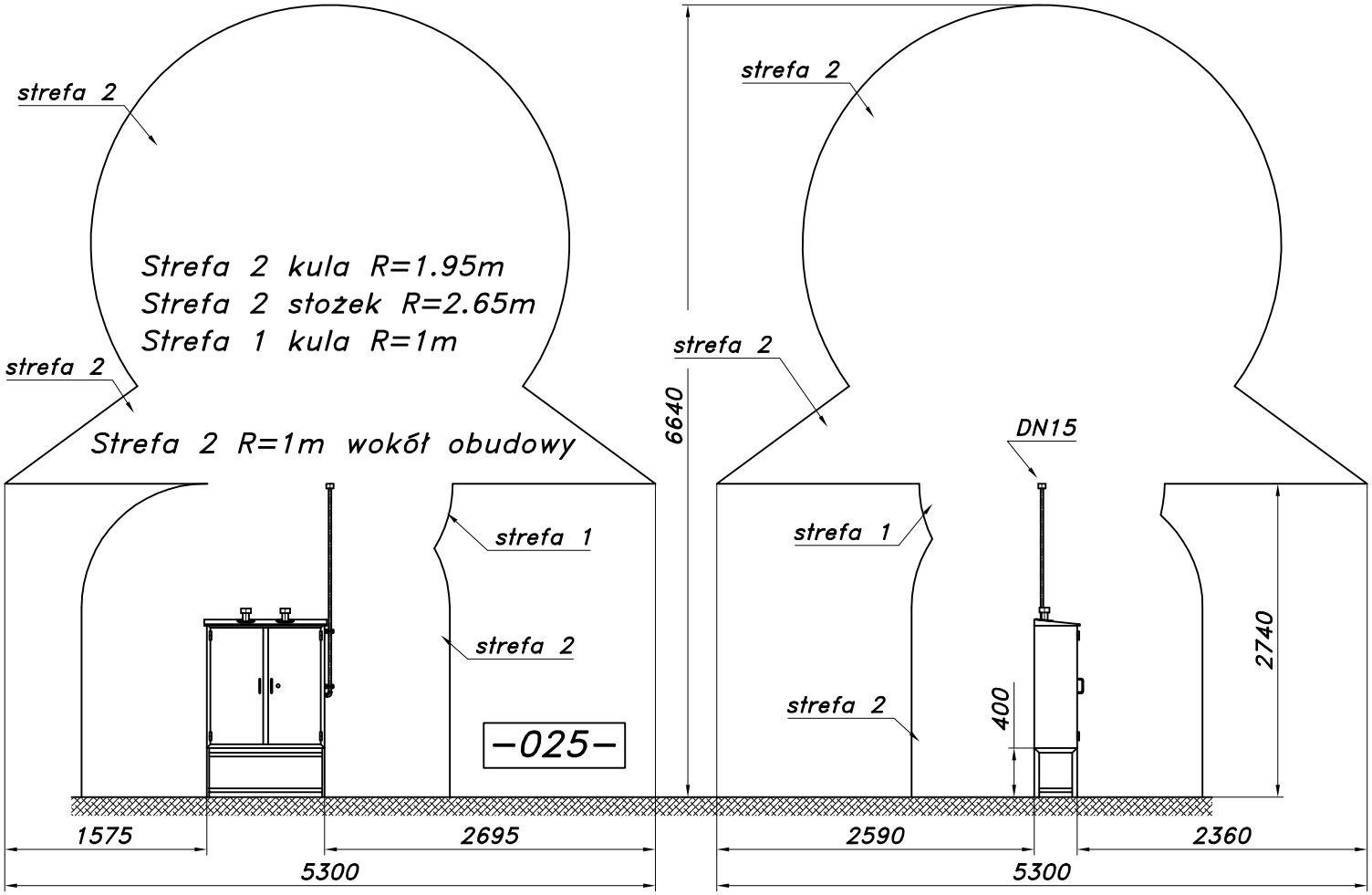


Stacja na stojaku fabrycznym